決勝リーグ結果

男子　決勝リーグ

	A　東光	B　東	C　南幌	D　美唄	勝	負	位
A 東光		63 (19 - 6, 17 - 10, 11 - 10, 16 - 12, -) 38	62 (21 - 8, 7 - 18, 19 - 19, 15 - 15, -) 60	57 (18 - 18, 15 - 11, 14 - 19, 10 - 18, -) 66	2 勝	1 負	1 位
B 東	38 (6 - 19, 10 - 17, 10 - 11, 12 - 16, -) 63		49 (10 - 18, 14 - 9, 13 - 10, 12 - 10, -) 47	58 (10 - 13, 20 - 8, 11 - 10, 17 - 20, -) 51	2 勝	1 負	2 位
C 南幌	60 (8 - 21, 18 - 7, 19 - 19, 15 - 15, -) 62	47 (18 - 10, 9 - 14, 10 - 13, 10 - 12, -) 49		57 (9 - 6, 19 - 17, 21 - 11, 8 - 17, -) 51	1 勝	2 負	3 位
D 美唄	66 (18 - 18, 11 - 15, 19 - 14, 18 - 10, -) 57	51 (13 - 10, 8 - 20, 10 - 11, 20 - 17, -) 58	51 (6 - 9, 17 - 19, 11 - 21, 17 - 8, -) 57		1 勝	2 負	4 位

女子　決勝リーグ

	A　光陵	B　由仁	C　南幌	D　美唄	勝	負	位
A 光陵		112 (18 - 15, 25 - 2, 30 - 9, 39 - 8, -) 34	61 (19 - 12, 14 - 13, 15 - 14, 13 - 12, -) 51	72 (20 - 2, 11 - 9, 32 - 12, 9 - 8, -) 31	3 勝	0 負	1 位
B 由仁	34 (15 - 18, 2 - 25, 9 - 30, 8 - 39, -) 112		30 (6 - 20, 12 - 18, 4 - 16, 8 - 16, -) 70	38 (16 - 15, 6 - 21, 13 - 15, 3 - 16, -) 67	0 勝	3 負	4 位
C 南幌	51 (12 - 19, 13 - 14, 14 - 15, 12 - 13, -) 61	70 (20 - 6, 18 - 12, 16 - 4, 16 - 8, -) 30		56 (17 - 8, 8 - 14, 17 - 7, 14 - 14, -) 43	2 勝	1 負	2 位
D 美唄	31 (2 - 20, 9 - 11, 12 - 32, 8 - 9, -) 72	67 (15 - 16, 21 - 6, 15 - 13, 16 - 3, -) 38	43 (8 - 17, 14 - 8, 7 - 17, 14 - 14, -) 56		1 勝	2 負	3 位

男子

優　勝	岩見沢市立東光	中学校
準優勝	美唄市立東	中学校
3　位	南幌町立南幌	中学校
4　位	美唄市立美唄	中学校

女子

優　勝	岩見沢市立光陵	中学校
準優勝	南幌町立南幌	中学校
3　位	美唄市立美唄	中学校
4　位	由仁町立由仁	中学校

第３４回北海道中学校バスケットボール新人大会　南空知地区予選会

期　日　　2019年10月13日（日），19(土)，20日（日）

会　場　夕張文化スポーツセンター（A），（B）　由仁町立由仁中学校（C）

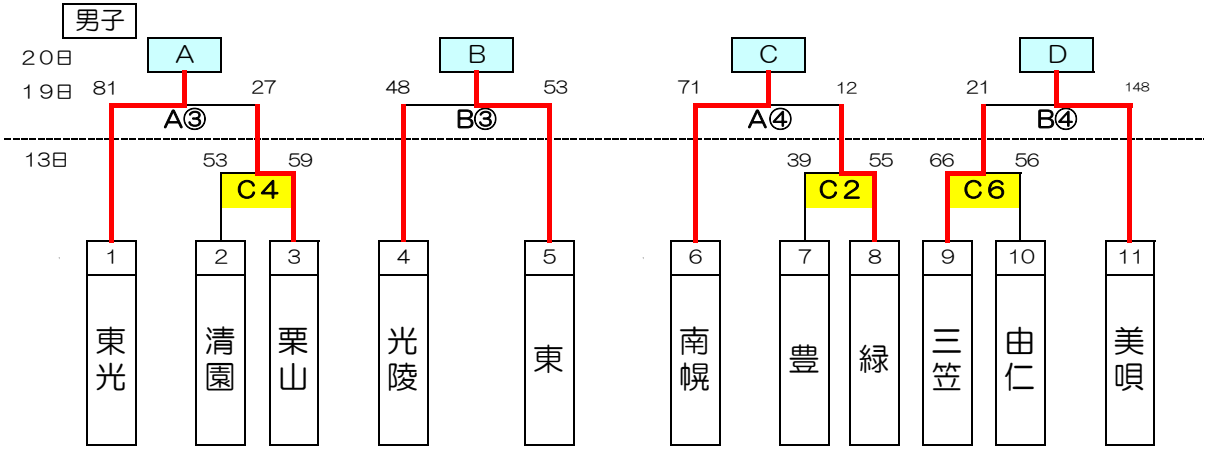

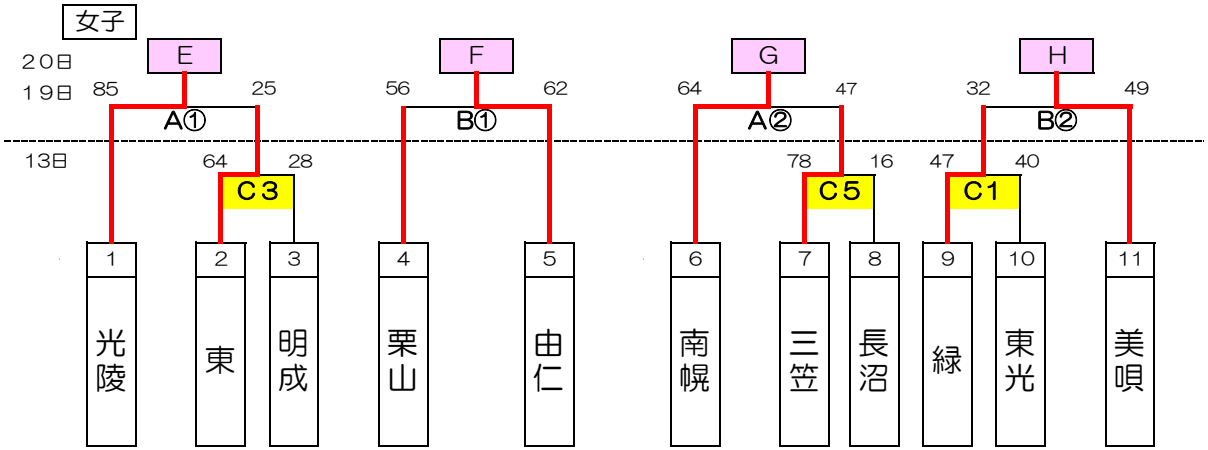

《決勝リーグ　組み合わせ》

１９日

	第５試合	第６試合
Aコート	Ｅ－Ｆ	Ａ－Ｂ
TO	第４試合負け	第５試合負け
Bコート	Ｇ－Ｈ	Ｃ－Ｄ
TO	第４試合負け	第５試合負け

《会場責任者》

A	木下　裕敬
B	
C	木下　裕敬

２０日

	第１試合	第２試合	第３試合	第４試合
Aコート	Ｅ－Ｇ	Ａ－Ｃ	Ｈ－Ｅ	Ｄ－Ａ
TO	第２試合から３名ずつ	第１試合から３名ずつ	第２試合から３名ずつ	第３試合の負け
Bコート	Ｆ－Ｈ	Ｂ－Ｄ	Ｇ－Ｆ	Ｃ－Ｂ
TO	第２試合から３名ずつ	第１試合から３名ずつ	第２試合から３名ずつ	第３試合の負け

《試合時間》

	１３日	１９日	２０日
開　場	８：００～	８：００～	９：００～
第１試合	９：００～	９：００～	１０：００～
第２試合	１０：２０～	１０：２０～	１１：３０～
第３試合	１１：４０～	１１：４０～	１３：３０～
第４試合	１３：００～	１３：００～	１５：００～
第５試合	１４：２０～	１４：２０～	
第６試合	１５：４０～	１５：４０～	

１９日は会場設営があります。
ご協力よろしくお願い致します。

《Ｔ．Ｏ．》

１３日 １９日	第１試合は、**同じコートの第３試合**から３名ずつ。第２試合以降は、**負けオフィシャル**とする。
２０日	上記、決勝リーグの対戦表通り

１．組み合わせのチーム番号上位チームが白色ユニフォームで、オフィシャルに向かい右側のベンチです。
２．合同チームのユニフォームは同一のものを使用して下さい。
３．選手・スタッフの変更は、そのチームの第１ゲーム開始１時間前に会場責任者に申し出て下さい。番号の変更は認めません。
４．フロアでの鳴り物の使用は禁止です。その他の場所での使用については各会場の指示に従って下さい。
５．アップ場は各会場の指示に従って下さい。また、会場使用のマナー（ゴミの持ち帰り等）を選手・保護者に伝達下さい。