第３５回北海道中学校バスケットボール新人大会　南空知地区予選会　結果

期　日　　2020年10月18日（日），24(土)，25日（日）

会　場　　美唄総合体育館（A），（B）　　，　　岩見沢市立緑中学校（C）

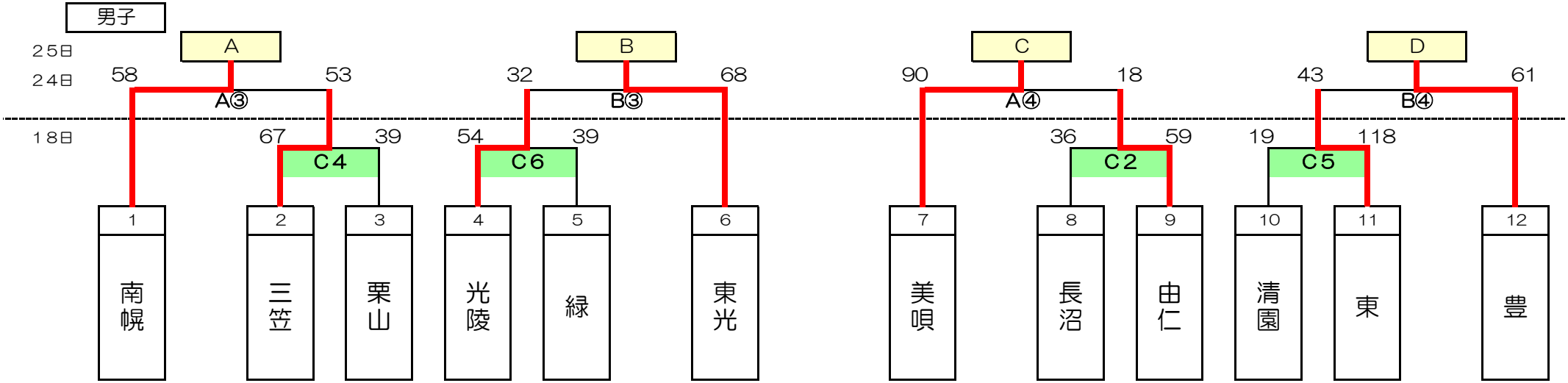

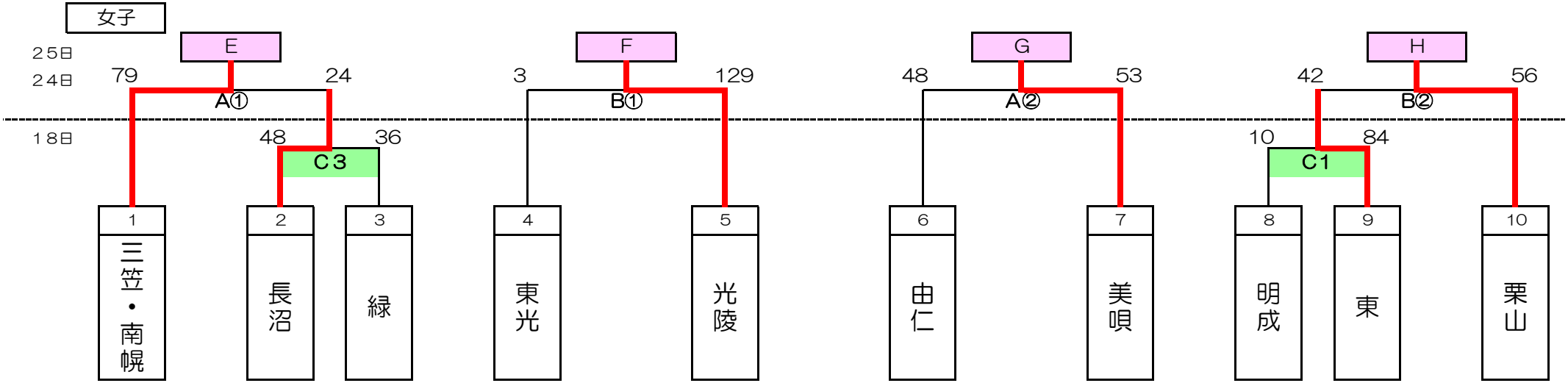

決勝リーグ結果

男子　決勝リーグ

	A　南幌	B　東光	C　美唄	D　豊	勝	負	位
A 南幌		30 (4 - 19, 6 - 28, 14 - 12, 6 - 21, -) 80	54 (13 - 19, 17 - 24, 11 - 18, 13 - 12, -) 73	46 (15 - 14, 9 - 10, 18 - 14, 4 - 20, -) 58	0 勝	3 負	4 位
B 東光	80 (19 - 4, 28 - 6, 12 - 14, 21 - 6, -) 30		80 (25 - 15, 19 - 7, 10 - 20, 26 - 10, -) 52	64 (12 - 6, 19 - 13, 16 - 11, 17 - 15, -) 45	3 勝	0 負	1 位
C 美唄	73 (19 - 13, 24 - 17, 18 - 11, 12 - 13, -) 54	52 (15 - 25, 7 - 19, 20 - 10, 10 - 26, -) 80		66 (9 - 20, 27 - 12, 17 - 22, 13 - 10, -) 64	2 勝	1 負	2 位
D 豊	58 (14 - 15, 10 - 9, 14 - 18, 20 - 4, -) 46	45 (6 - 12, 13 - 19, 11 - 16, 15 - 17, -) 64	64 (20 - 9, 12 - 27, 22 - 17, 10 - 13, -) 66		1 勝	2 負	3 位

※ 勝敗が同じ場合は、当該チームの試合結果で順位を確定

女子　決勝リーグ

	A　三笠・南幌	B　光陵	C　美唄	D　栗山	勝	負	位
A 三笠・南幌		35 (4 - 22, 16 - 18, 5 - 24, 10 - 18, -) 82	70 (25 - 6, 19 - 6, 9 - 21, 17 - 6, -) 39	84 (22 - 7, 22 - 8, 21 - 18, 19 - 11, -) 44	2 勝	1 負	2 位
B 光陵	82 (22 - 4, 18 - 16, 24 - 5, 18 - 10, -) 35		100 (31 - 4, 22 - 9, 21 - 4, 26 - 5, -) 22	94 (32 - 2, 9 - 6, 30 - 3, 23 - 6, -) 17	3 勝	0 負	1 位
C 美唄	39 (6 - 25, 6 - 19, 21 - 9, 6 - 17, -) 70	22 (4 - 31, 9 - 22, 4 - 21, 5 - 26, -) 100		51 (14 - 6, 11 - 15, 14 - 16, 12 - 18, -) 55	0 勝	3 負	4 位
D 栗山	44 (7 - 22, 8 - 22, 18 - 21, 11 - 19, -) 84	17 (2 - 32, 6 - 9, 3 - 30, 6 - 23, -) 94	55 (6 - 14, 15 - 11, 16 - 14, 18 - 12, -) 51		1 勝	2 負	3 位

男子

優　勝	岩見沢市立東光	中学校
準優勝	美唄市立美唄	中学校
3　位	岩見沢市立豊	中学校
4　位	南幌町立南幌	中学校

女子

優　勝	岩見沢市立光陵	中学校
準優勝	三笠・南幌合同チーム	
3　位	栗山町立栗山	中学校
4　位	美唄市立美唄	中学校