【令和元年度北海道高等学校バスケットボール選手権大会南空知地区予選会】　結果

南空知地区バスケットボール協会

１．　大会期日：令和元年９月１４日（土）・１５日（日）
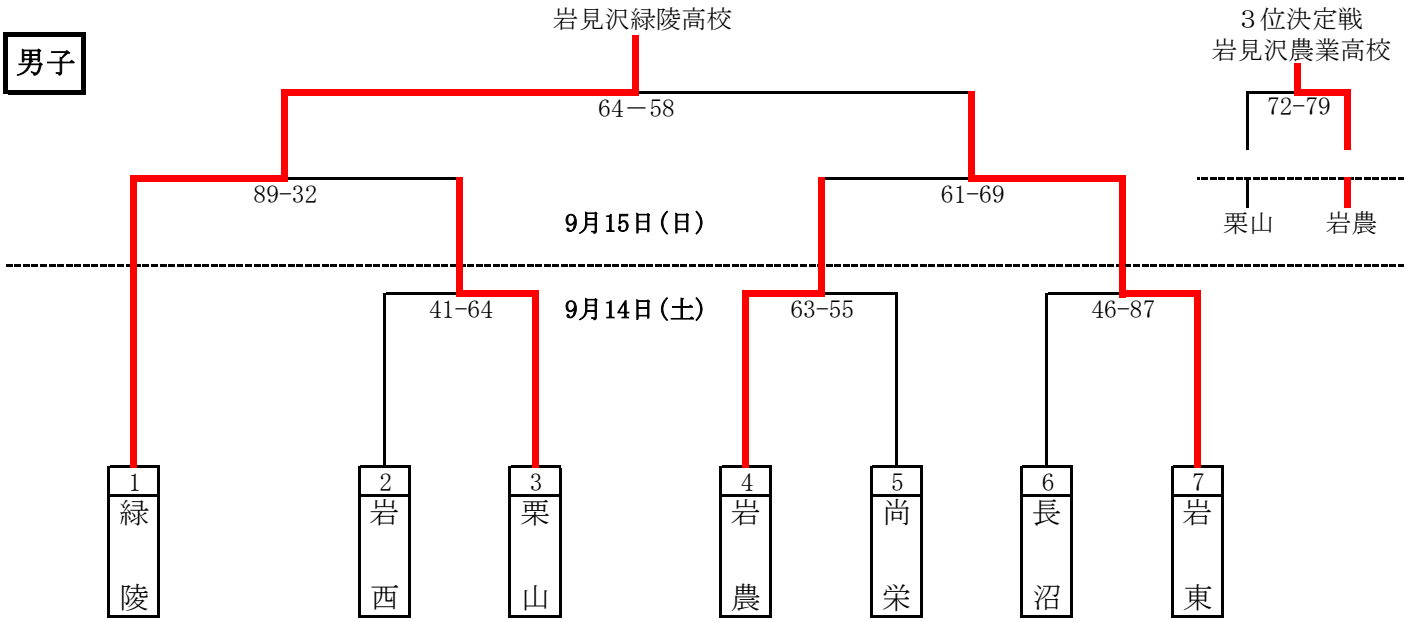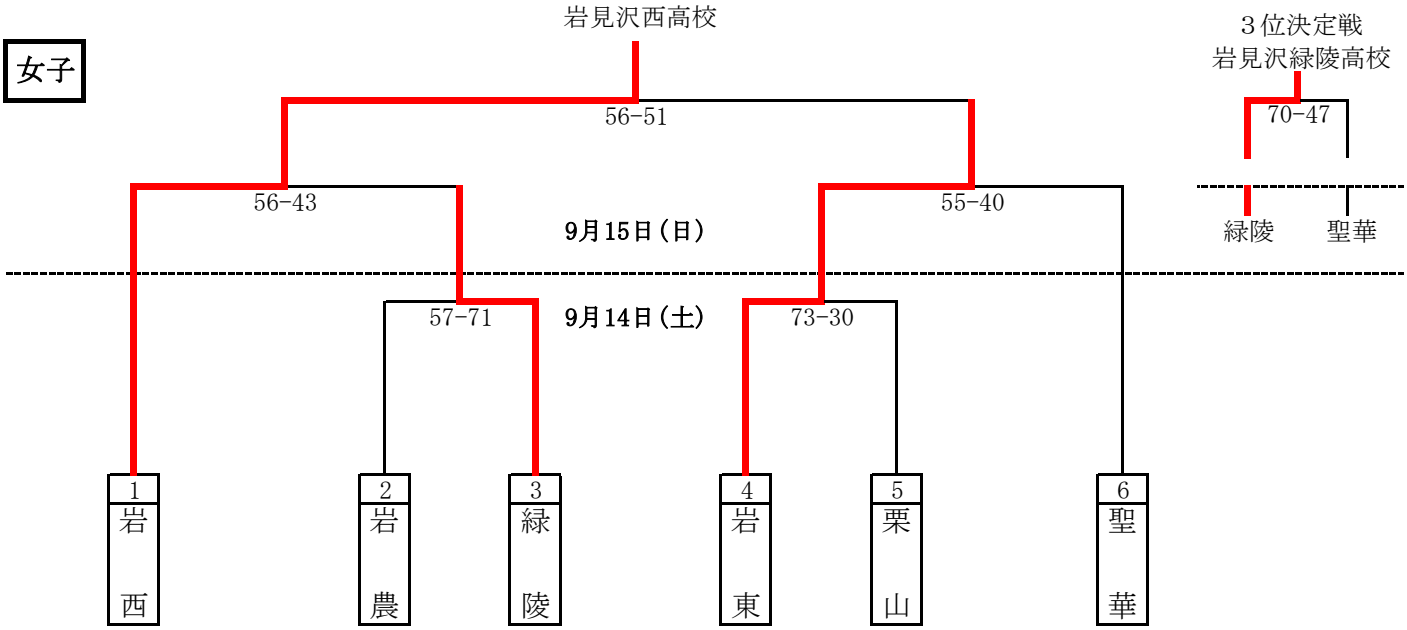
２．　大会会場：美唄市総合体育館（Ａ・Ｂ）